C 125.4 / C 130.2 / C-PG 130.2 X-TRA / C 130.1

Kullanım Kılavuzu

TR
03.2018

Nilfisk®

Talimatlar 3 bölümden oluşmaktadır. Bölüm 1:3 Güvenlik Talimatları. Bölüm 2:3 Kullanma talimatları. Bölüm 3:3 Teknik Özellikler ve Uyumluluk Beyanı.

Bölüm 1:3 Güvenlik Talimatları

Makinenin ilk kullanımından önce talimatları dikkatli biçimde okuyun. Talimatlar, daha sonra gerekebileceğinden saklanmalıdır.

Kişisel yaralanmaları ve eşyalarda meydana gelebilecek ciddi zararları önlemek için, bu simgeyle işaretlenen güvenlik yönergelerine uyulmalıdır.

Uyarılar

⚠ Bu makine, Nilfisk tarafından sağlanan ya da önerilen temizlik maddeleriyle kullanılmak üzere tasarlanmıştır. Başka temizlik maddelerinin ya da kimyasalların kullanılması, makinenin güvenliğini olumsuz yönde etkileyebilir.

⚠ Yüksek basınçlı su jetleri, yanlış kullanılırsa tehlikeli olabilir. Su jeti, insanlara, canlı elektrik bulunan cihazlara ya da makinenin kendisine yönlendirilmemelidir.

⚠ Makineyi, koruyucu giysiler giymedikleri sürece insanların menzil içinde bulunduğu yerlerde kullanmayın.

⚠ Ayakkabıları temizlemek için kendinize ya da başkalarına doğrultmayın.

⚠ Patlama riski – Yanıcı sıvılar püskürtmeyin.

⚠ Yüksek basınçlı yıkama makineleri, çocuklar ya da eğitimsiz personel tarafından kullanılmamalıdır.

⚠ Yüksek basınçlı hortumlar, montaj elemanları ve bağlantı parçaları, makinenin güvenliği açısından önemlidir. Yalnızca Nilfisk tarafından önerilen hortumları, montaj elemanlarını ve bağlantı parçalarını kullanın.

⚠ Makinenin güvenliğinden emin olmak için yalnızca Nilfisk tarafından önerilen orijinal yedek parçaları kullanın.

⚠ Geri tepme önleyiciden geriye akan su, içilemez olarak kabul edilmektedir.

⚠ Makinenin, elektrik kablosu ya da güvenlik araçları, yüksek basınçlı hortum ya da tetikli tabanca gibi önemli parçaları hasar görmüşse makineyi kullanmayın.

⚠ Yetersiz nitelikteki uzatma kabloları tehlikeli olabilir. Eğer bir uzatma kablosu kullanılıyorsa, bu kablo dış mekanda kullanıma uygun olmalı ve bağlantının kuru ve yerden yukarıda tutulması gerekmektedir. Bunun, prizi en az yerden 60 mm yukarıda tutan bir kablo makarası ile yapılması önerilmektedir.

⚠ Yanında kimse olmadan bırakırken, kullanmayı tamamladığınızda ya da başka bir işlev için dönüştürürken, onarım ve bakım yaparken makineyi kapatın ve fişini çekin.

⚠ Yüksek basınçlı yıkama makinelerinin kullanımı sırasında aerosoller ortaya çıkabilir. Aerosollerin solunması, sağlık açısından tehlikeli olabilir. Aerosollere karşı koruma sağlamak için temizlik ortamına bağlı olarak FFP 2 ya da eşdeğeri bir solunum maskesi gerekli olabilir.

Hedeflenen Kullanım ve Sorumluluk Koşulları

- C-, D-, E- ve P-serisi, yalnızca ev tipi temizlik amaçları için ve yalnızca dikey konumda kullanılmak üzere geliştirilmiştir. Tüm diğer uygulamalar uygunsuz kullanım olarak kabul edilecektir.
- Yüksek basınçlı yıkama makinesi çeşitli temizlik görevleri ve sonuçları için farklı basınç seviyeleri ve temizlik deterjanları ile çalışır. Her zaman kullanım, acil durum ve atma ile ilgili olarak deterjanların üzerindeki talimatları uygulayın.
- Makineyi 0°C'den düşük sıcaklıklarda çalıştırmayın. Donmuş bir makineyi asla çalıştırmayın, makineyi asla kapalı alanlarda kullanmayın ve kullanım sırasında üstünü kapatmayın. Bunlar uygunsuz ve yanlış kullanım olarak kabul edilmektedir. Yanlış basınç, deterjan ve/veya uygulamaların kullanılması makinede, yüzeylerde, malzemelerde ve cihazlarda hasara neden olabilir.

Yukarıdakilerin tümü uygunsuz ve yanlış kullanım olarak kabul edilmektedir. Nilfisk, uygunsuz ya da yanlış kullanımdan kaynaklanacak hasarlardan dolayı hiçbir sorumluluk kabul etmemektedir.

Kullanım, acil durum ve atma ile ilgili daha fazla talimat ve bilgi için lütfen www.get-started.nilfisk.com adresindeki web sitemize bakın.

Güvenlik araçları ve çalışmaları

Tetik bırakıldığında makine otomatik olarak durur. Tetiğine yeniden basıldığında makine yeniden çalışmaya başlar. Püskürtme kolunda bir kilitleme düzeneği bulunmaktadır. Devreye sokulduğunda püskürtme kolu çalıştırılamaz.

Makinede kendini otomatik olarak sıfırlayan bir termal koruma sistemi bulunmaktadır. Makine fazla ısındığında termal koruma elektrik beslemesini kesecektir. Bu durumda makinenin soğumasını bekleyin. Tümleşik hidrolik emniyet valfi, sistemi aşırı yüksek basınçlara karşı korumaktadır.

Önlemler

Elektrik besleme bağlantısı, nitelikli bir elektrikçi tarafından ve IEC 60364-1'e uygun biçimde yapılmalıdır. Bu makinenin bağlanacağı elektrik kaynağında, toprağa geçen akım kaçağı 30 ms boyunca 30 mA'yı aştığında, elektrik beslemesini kesecek bir fazla akım cihazı ya da toprak devresini kanıtlayacak bir

cihaz bulunmalıdır.

- IEC 947-2'ye göre D özellikli ya da IEC'nin dışında karışılık gelen standartlara uygun motor çalıştırma/geciktirme sigortaları kullanın.
- Elektrik kablosu zarar gördüğünde tehlike yaratmaması için yetkili Nilfisk dağıtıcısı ya da benzer şekilde niteliklere sahip bir kişi tarafından değiştirilmelidir.
- Çift voltaj ve frekansla işaretlenen makinelerin ayarlanması için herhangi bir işlem yapılması gerekmez.
- Çocukların makineyle oynamaması için gözetim altında tutun.
- Makineyi kullanan kişi ve temizlik yapılan bölgenin hemen yakınında bulunan kişiler, temizlik işlemi sırasında yerinden fırlayabilecek maddelerin çarpması tehlikesine karşı kendilerini korumalıdır. Çalıştırma sırasında her zaman güvenlik botları, solunum maskesi, kulak koruması, gözlük takın ve koruyucu giysiler giyin.
- Bu makine ile oluşturulan yüksek basınç önemli bir tehlike kaynağıdır. Püskürtme borusunu iki elinizle sıkıca tutun! Püskürtme borusu çalışma sırasında geri tepme kuvvetinden ve ani torktan etkilenir.
- Geri tepme kuvvetinin gerçek büyüklüğü için BÖLÜM 3:3'e bakın.
- Taşıma sırasında: Makineyi yatay olarak arkaya yatırın ve kayışlarla sabitleyin.

AB Dışında

Yüksek basınçlı yıkama makineleri, çocuklar ya da bu konuda eğitim almamış kişiler ya da düşük fiziksel, algısal ya da zihinsel yeteneklere sahip ya da deneyimsiz ve yeterli bilgiye sahip olmayan kişiler tarafından kullanılmamalı ve bu makinelerin bakımları bu tür kişilerce yapılmamalıdır.

Bölüm 2:3 Kullanma talimatları

Makine ve çalışan parçalarıyla ilgili genel bilgiler verirken aynı zamanda hazırlık, çalıştırma, su bağlantısı, saklama ve kullanıcı bakım işlemleriyle ilgili resimli bölümler içerir.

A Ambalajı açma ve kullanma hazırlığı

A'da verilen resimlere bakın.

B Musluk suyu şebekesine bağlantı

Yüksek basınçlı yıkama makineleri musluk suyu şebekesine bağlantıya uygun değildir. Makineyi musluk suyu şebekesine bağlamadan önce her zaman ulusal yönetmelikleri kontrol edin ve gerekiyorsa geri tepme önleyici kullanın.

- 10-25 m uzunluğunda ½" bahçe hortumu kullanın.
- B'de verilen talimatları uygulayın.

C Diğer su kaynaklarına bağlantı

Makineyi yağmur suyu biriktirme haznelerine, nehirlere, göllere ve sarnıçlara vb. bağlayabilir ve emme modunda kullanabilirsiniz. C'de verilen talimatları uygulayın.

D Püskürtme kolu ve

yalnızca C-PG ve D-PG serisi makinelerin eşleştirilmesi. Pilleri taktıktan sonra, D1.1, püskürtme kolu ile makineyi eşleştirmek için 2 dakika süreniz vardır. Makine aranırken ışık turuncu renkte yanıp sönecektir. Eşleştirildiğinde ışık sönecektir. D1.1 - D1.5 arası resimlere uygun hareket edin. Eşleştirme yarıda kesilirse D2.1 - D2.5 arası resimlerde verilen şekilde eşleştirme yapın. Güç düzenlemesi yeşil ışıkla gösterilir, D3.1 ve D3.2 resimlerine bakın.

E Makinenin 5 dakikadan uzun süre yanında kimse olmadan bırakılması

⚠ Listelenen uyarılara bakın. E'de verilen talimatları uygulayın.

F Kullandıktan ve saklamadan sonra

Kullandıktan sonra her zaman şunları yapın: Makineyi kapatın. Donmaya bağlı hasarları önlemek için makineyi ve aksesuarları boşaltın. Fişi prizden çıkartın. Su girişi hortumunu ayırın. Kablo, yüksek basınçlı hortum ve bağlantı parçalarının zarar görmesini önlemek için elektrik kablosunu ve yüksek basınçlı hortumu sarın. Makinenin saklandığı yerde donma riski olmamalıdır.

- F'de verilen talimatları uygulayın.

G Bakım, inceleme ve onarım

Uzun süre saklandıktan sonra ilk çalıştırma sırasında her zaman makinenin bakımı yapılmalıdır.

⚠ Kullanmadan önce makineyi ve donanımları her zaman hasarlara karşı inceleyin. Hasar durumunda, listelenen uyarılara göre hareket edin.

- Bu kullanma talimatlarında verilmeyen hiçbir bakım işi yapmaya çalışmayın. Eğer makine başlamazsa, durursa, çalışıp duruyorsa, basınç değişiyorsa, motor zorlanıyorsa, sigorta atıyorsa ya da su çıkmıyorsa, www.get-started.nilfisk.com web sitemizdeki sorun giderme tablosuna bakın. Tüm gerekli onarım işlemleri mutlaka bir Nilfisk yetkili bir bakım atölyesinde ve orijinal Nilfisk yedek parçalar kullanılarak yapılmalıdır.
- Kullanıcı bakım işlemleri G'de verilen resimlere göre yapılmalıdır.

Parte 2:3 Guia de Utilizador

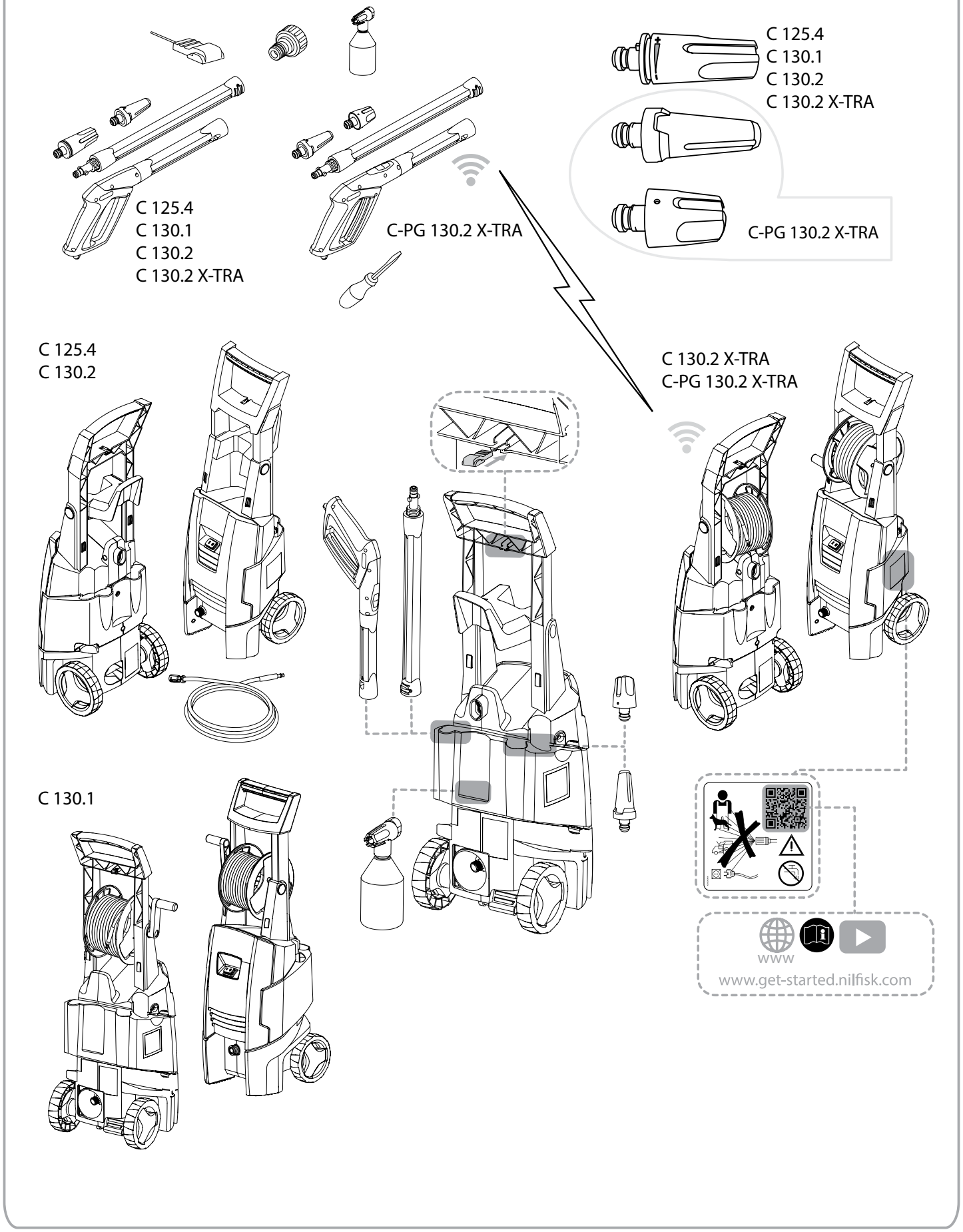

A

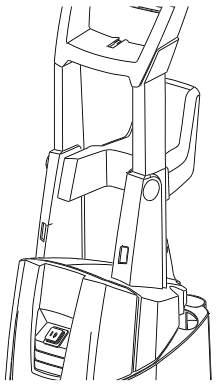

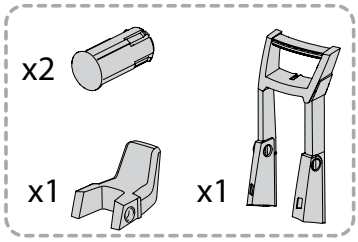

A1.1

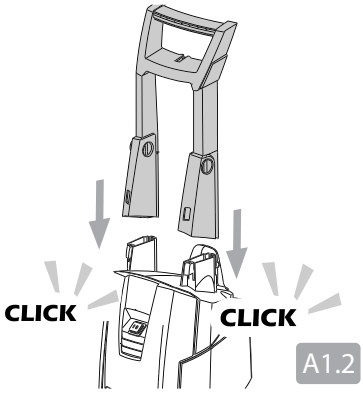

A1.2

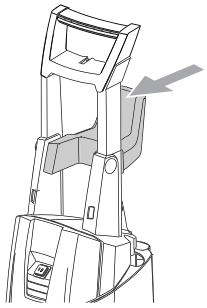

A1.3

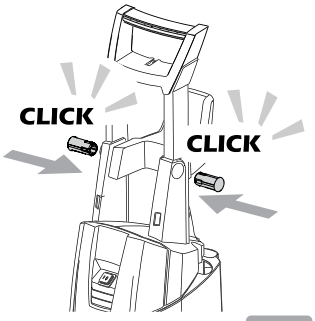

A1.4

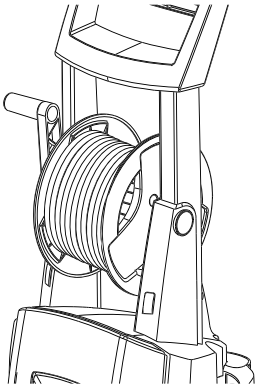

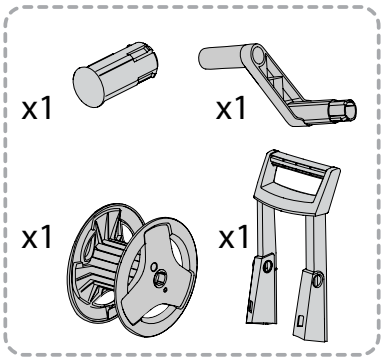

A2.1

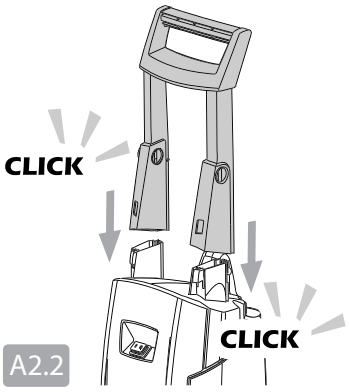

A2.2

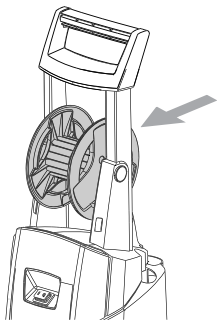

A2.3

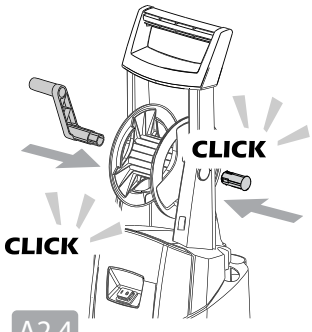

A2.4

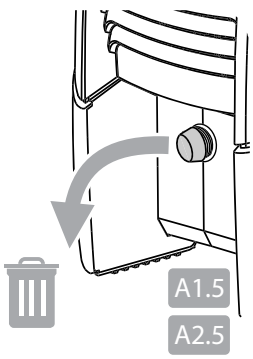

A1.5
A2.5

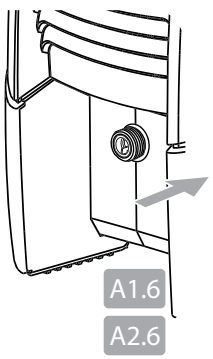

A1.6
A2.6

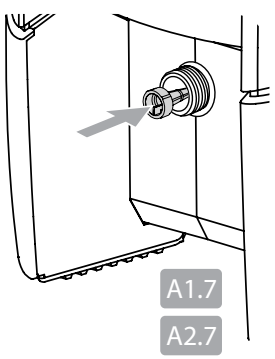

A1.7
A2.7

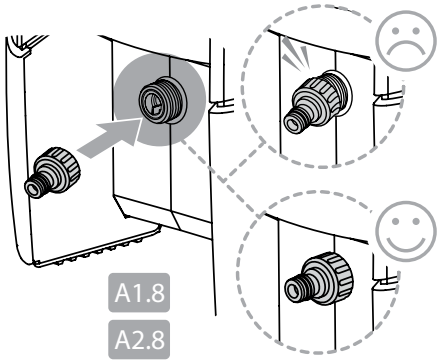

A1.8
A2.8

A

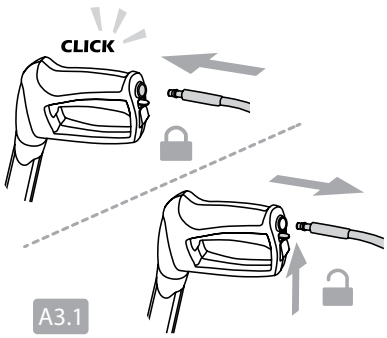

A3.1

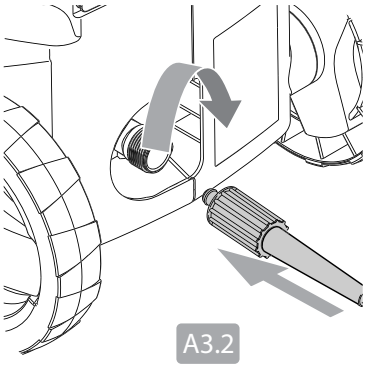
A3.2

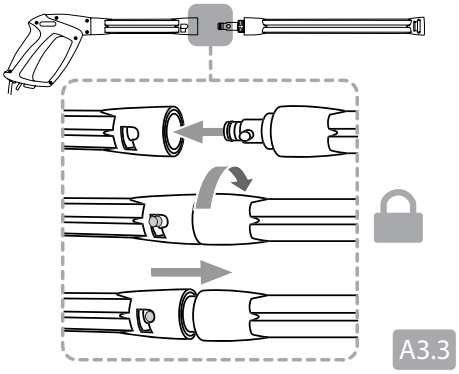
A3.3

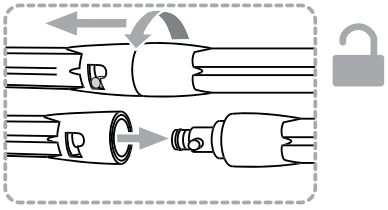
A3.4

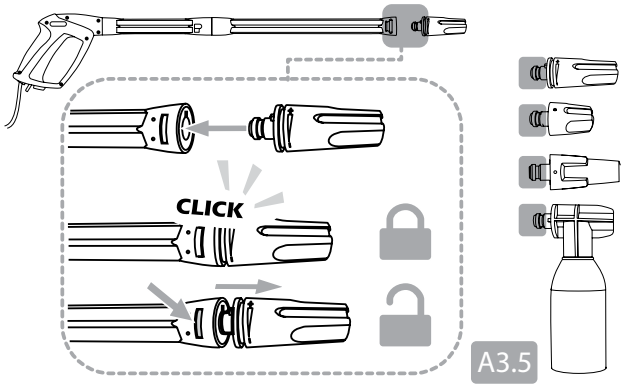

A3.5

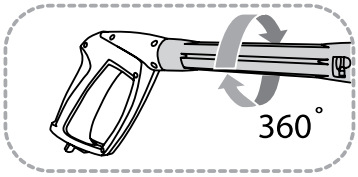

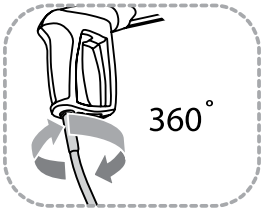

A3.6

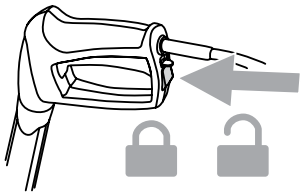

B

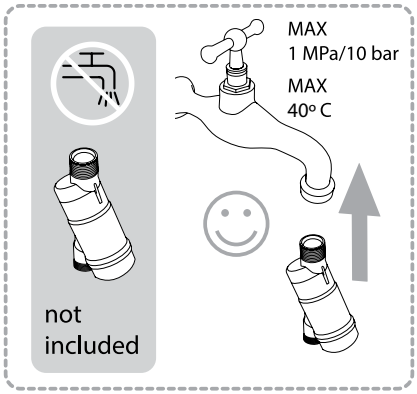
MAX
1 MPa/10 bar
MAX
40° C
not
included

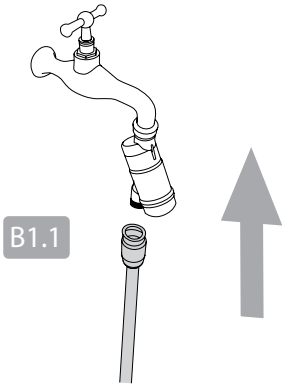
B1.1

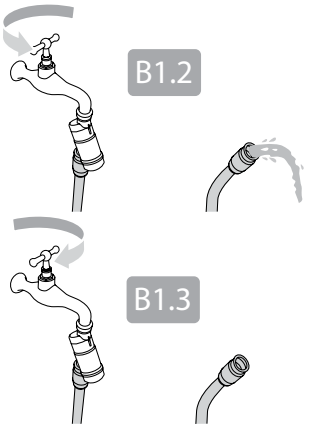
B1.2
B1.3

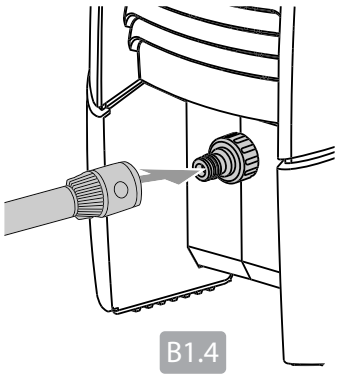
B1.4

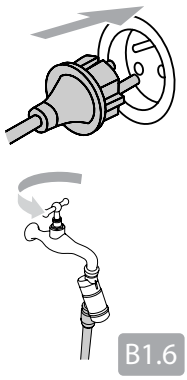
B1.5
B1.6

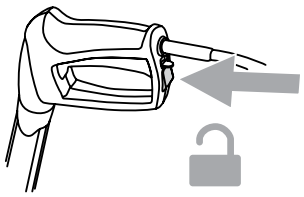
B1.7

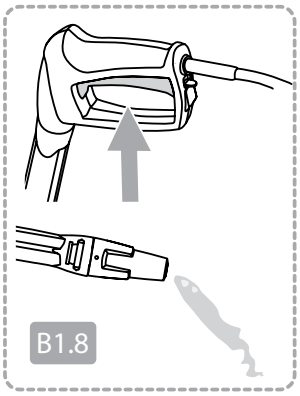
B1.8

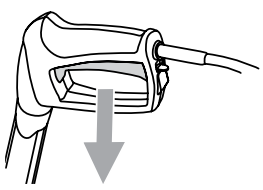
B1.9

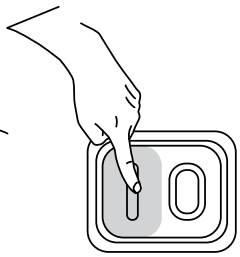
B1.10

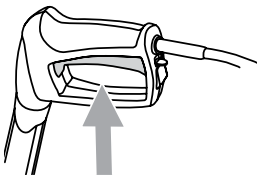
B1.11

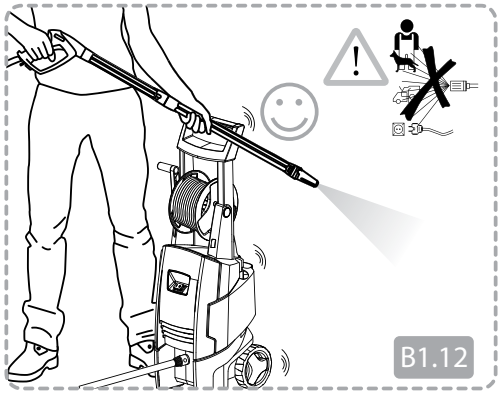
B1.12

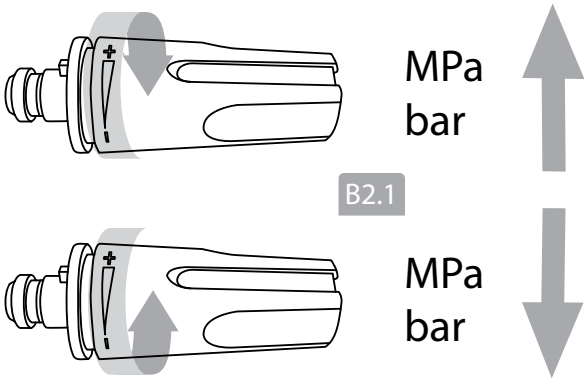
MPa
bar
B2.1
MPa
bar

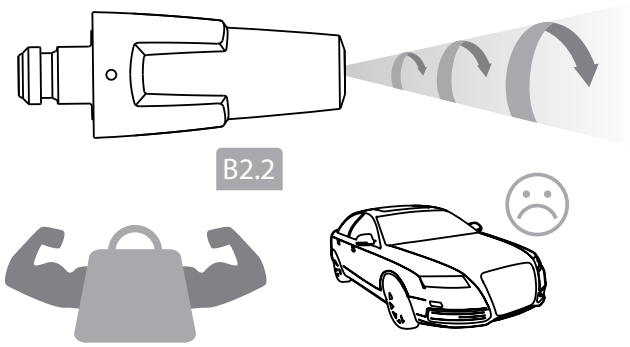
B2.2

C

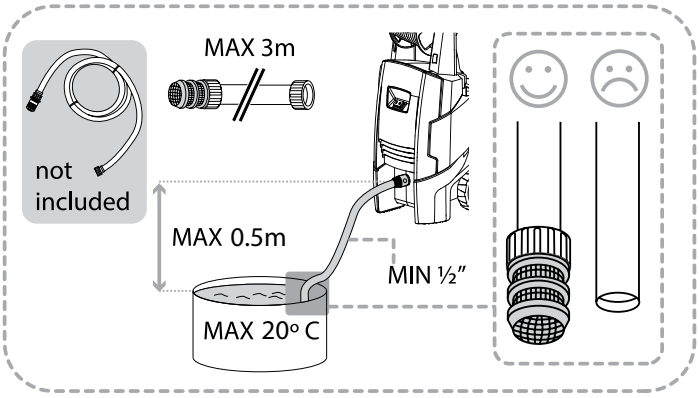

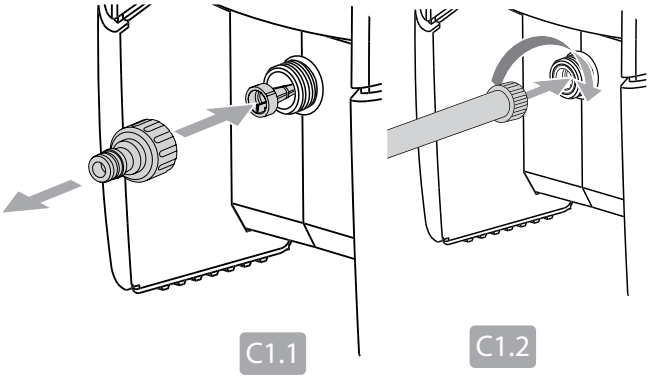

C1.1 C1.2

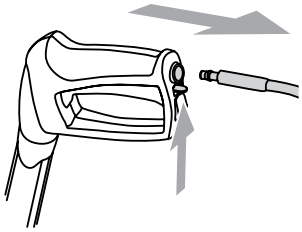

C1.3

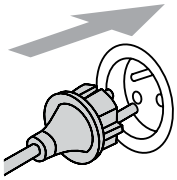

C1.4

C1.5

C1.6

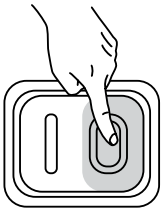

C1.7

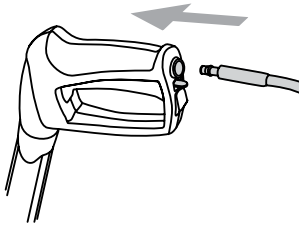

C1.8

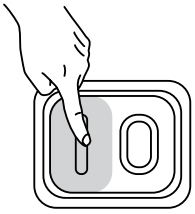

C1.9

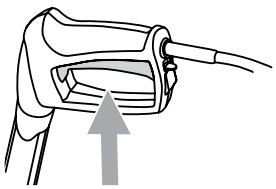

C1.10

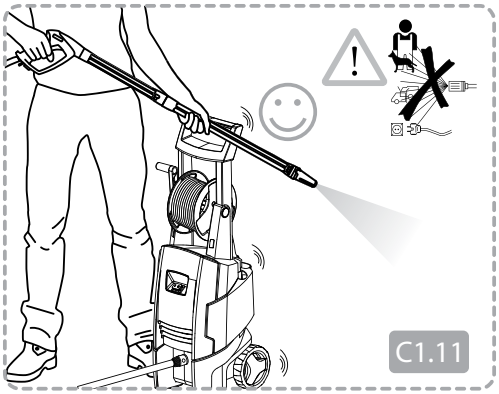

C1.11

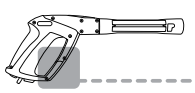

C-PG 135 X-TRA

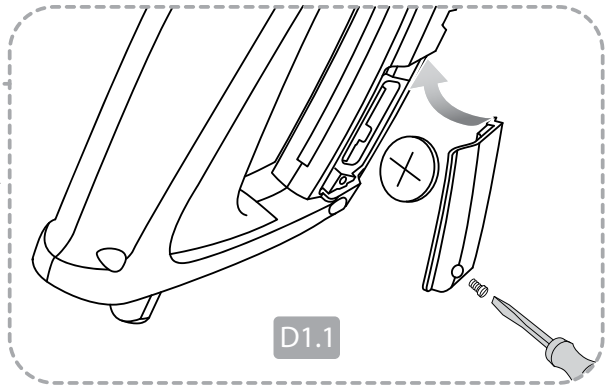

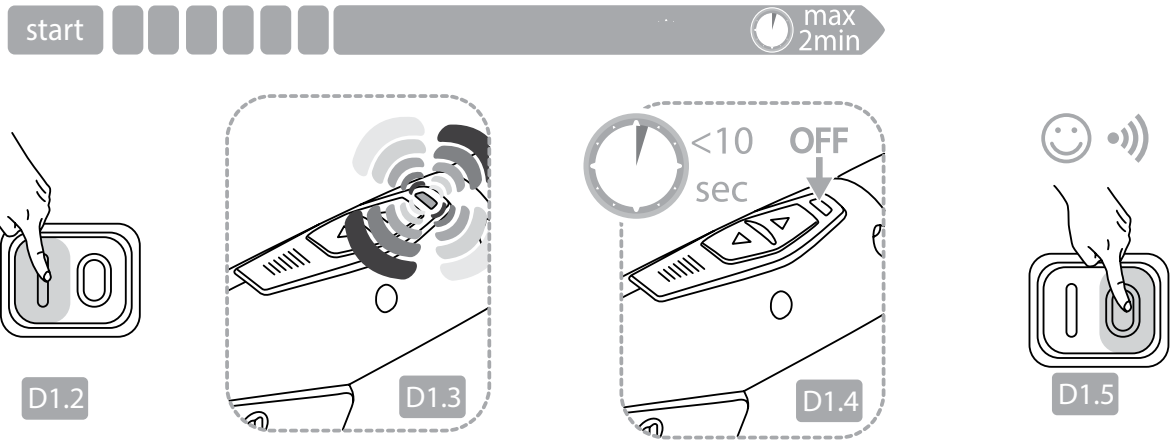

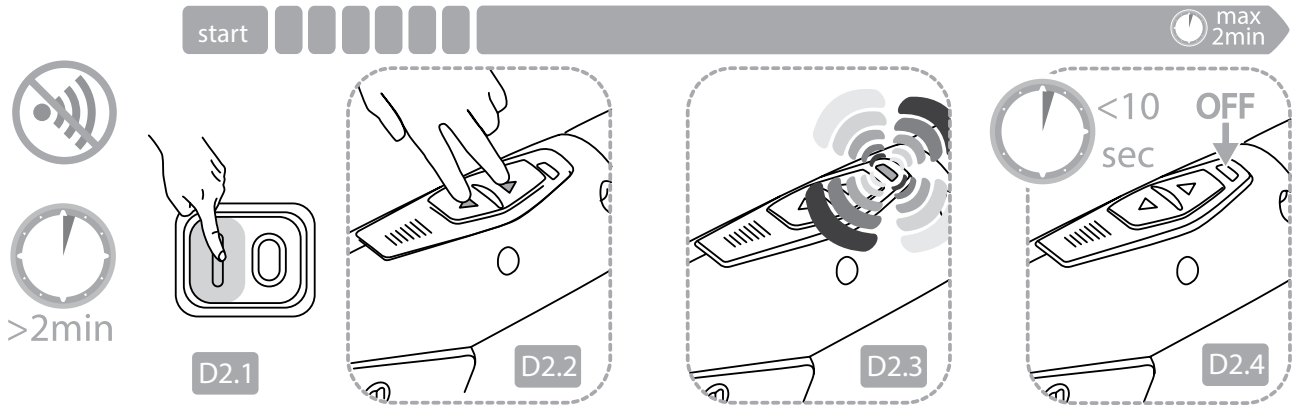

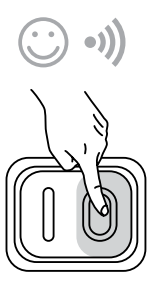

D2.5

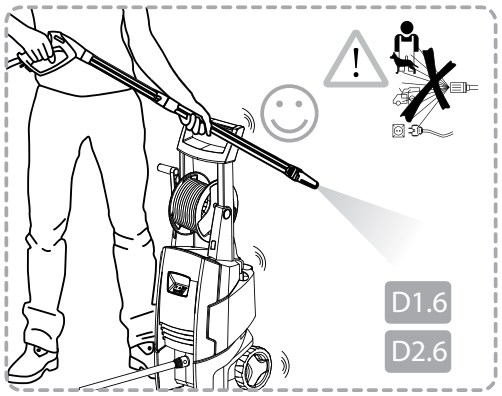

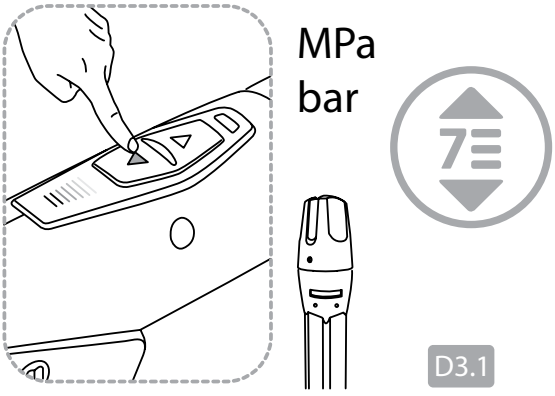

D

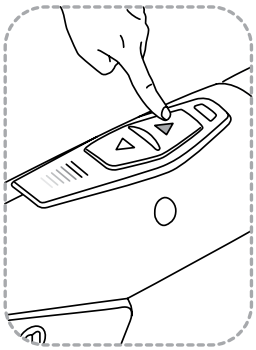

MPa
bar

D3.2

E

>5min

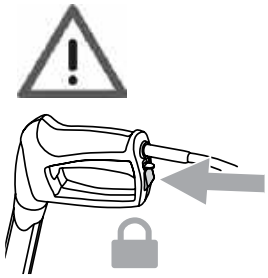

E1.1

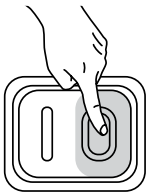

E1.2

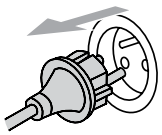

E1.3

E1.4

F

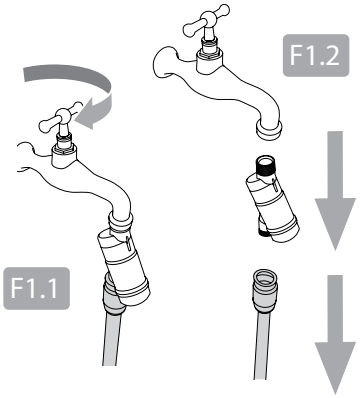

F1.1

F1.2

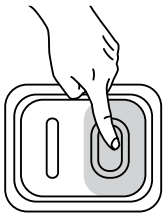

F1.3

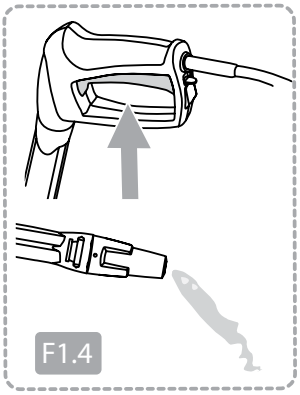

F1.4

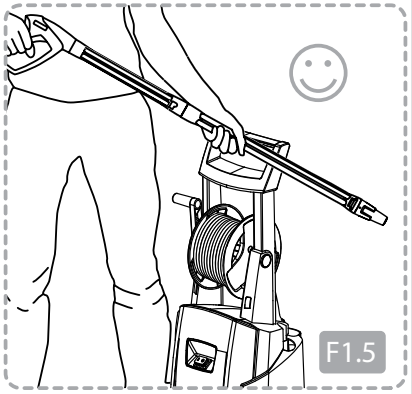

F1.5

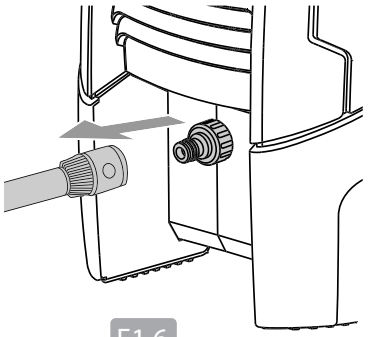

F1.6

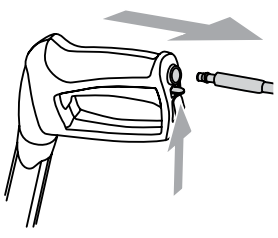

F1.7

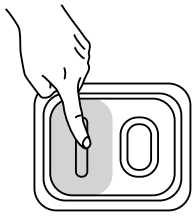

F1.8

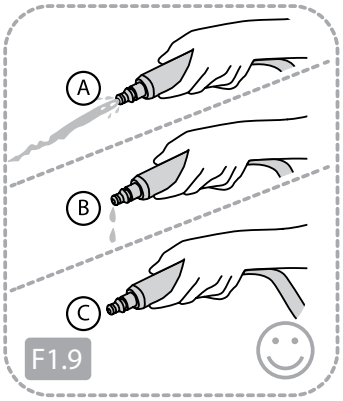

F1.9

F

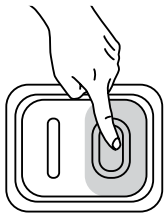

F1.10

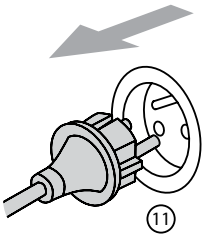

F1.11

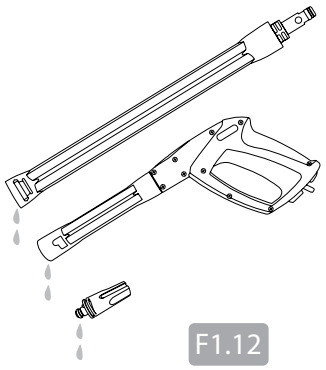

F1.12

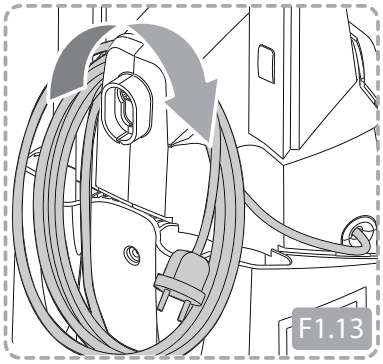

F1.13

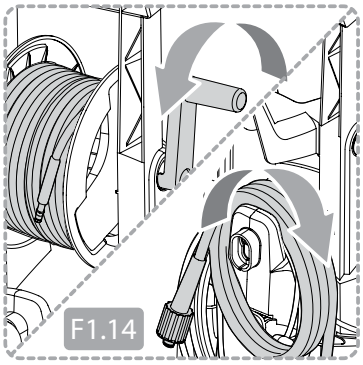

F1.14

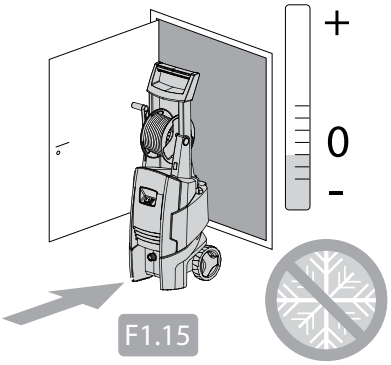

F1.15

G

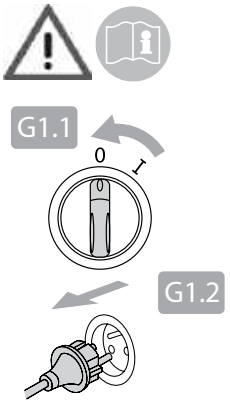

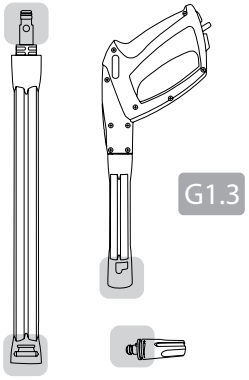

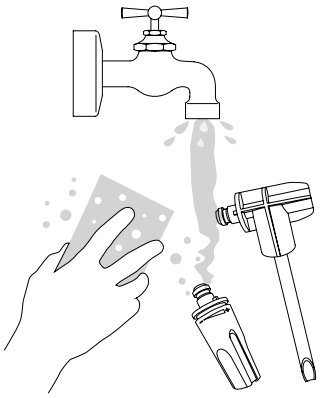

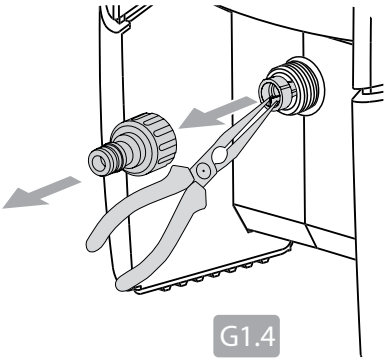

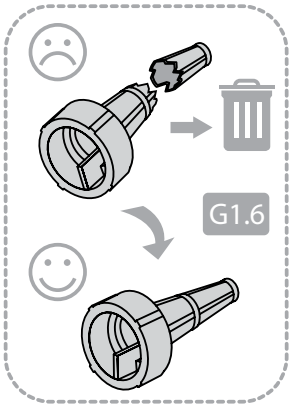

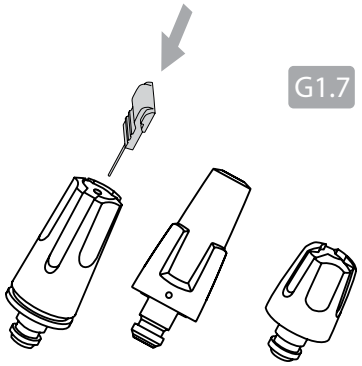

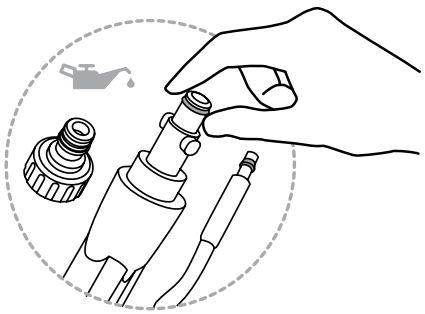

H

128500938
Super Foam Sprayer

106411177
BA-Valve

128500673
Inlet Suction Hose

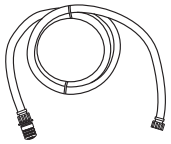

6411131
Click&Clean
Auto Brush

6411135
Click&Clean
Underchassis Nozzle

6411136
Click&Clean
Auto Nozzle

6410762
Rotary Brush

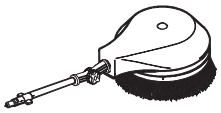

128470456
Multi Brush

128470459
Multi Brush
Kit

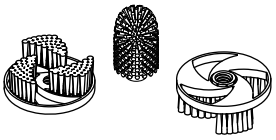

128500955
Power Patio

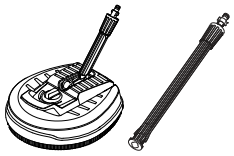

128500702
Patio

6410766
Drain & Tube
Cleaner - 15 m

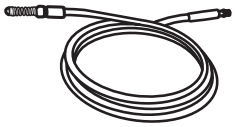

128470040
Roof Cleaner

126411387
Wall Bracket

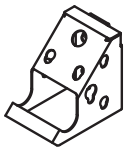

Bölüm 3:3 Teknik Özellikler ve Uyumluluk Beyanı

Teknik Özellikler

		C 125.4	C 130.2 C-PG 130.2	C 130.1
Elektrik teknik özellikleri	Unom	220-240 V		230
	fnom	50/60 Hz		50 Hz
	Pnom	1,7 kW	1,8 kW	1,7 kW
	Inom	7,5 A	7,8 A	7,4 A
Koruma sınıfı	Class I/Class II	Class I		
Koruma derecesi	IP XX	IP X5		
Hidrolik teknik özellikleri	p_{nom}	10,0 MPa / 100 bar	10,5 MPa / 105 bar	11,5 MPa / 115 bar
	p_{max}	12,5 MPa / 125 bar	13,0 MPa / 135 bar	
	Q	5,8 l/min / 350 l/h		6,3 l/min / 380 l/h
	Q_{max}	8,6 l/min / 520 l/h		7,3 l/min / 440 l/h
Maks. su girişi basıncı	$p_{inlet\ max}$	1 Mpa / 10 bar		
Maks. su girişi sıcaklığı	$t_{inlet\ max}$	40° C		
Maks. su giriş sıcaklığı emme modu	$t_{inlet\ max}$	20° C		
Sarmal kuvvetler	$F_{kickback}$	17,8 N		16,9 N
Ağırlık	$M_{machine}$	13,8 kg		17,1 kg
’e göre el-kol titreşimi: Standart ağız	a_{ha}	< 2,5 ± 1 m/s^2		
Göre ses basıncı seviyesi LpA	$LpA_{standard}$	77,2 ± 2 dB(A)		73,3 ± 3 dB(A)
Garanti edilen ses basıncı seviyesi LWA	$LwA_{standard}$	92 dB(A)		89 dB(A)

Değişiklik yapma hakkımız saklıdır

EU / UE / EL / EC / EE / ES / EÚ / AB

Declaration of Conformity
Prohlášení o shodě
Konformitätserklärung
Overensstemmelseserklæring
Declaración de conformidad
Vastavusdeklaratsioon
Déclaration de conformité
Vaatimustenmukaisuusvakuutus
Декларация за съответствие
Δήλωση συμμόρφωσης
Megfelelősségi nyilatkozat
Izjava o sukladnosti
Dichiarazione di conformità
Atitikties deklaracija
Atbilstības deklarācija
Samsvarserklæring
Conformiteitsverklaring
Declaração de conformidade
Deklaracja zgodności
Declaratie de conformitate
Декларация о соответствии
Försäkran om överensstämmelse
Vyhlásenie o zhode
Izjava o skladnosti
Uygunluk beyanı

Manufacturer / Výrobce / Hersteller / Fabrikant / Fabricante / Κατασκευαστής / Gyártó / Proizvođač / Fabbricante / Gamintojas / Ražotājs / Produsent / Fabrikant / Fabricante / Producent / Producător / производитель / Tillverkaren / Výrobca / Proizvajalec/ Üretici firma:

Nilfisk A/S, Kornmarksvej 1
DK-2605 Broendby, DENMARK

Product / Produkt / Producto, Toode, Produit**,** Tuote/ Продукт / Προϊόν / Termék / Proizvod / Prodotto / Produktas / Produkts / Artikel / Produtos / Produs / Izdelek / Ürün

C125.4, C130.2, C-PG 130.2*, C130.1

Description / Popis / Beschreibung / Beskrivelse / Descripción / Kirjeldus / La description / Kuvaus / Описание / Περιγραφή / Leirás / Opis / Descrizione / Aprašymas / Apraksts / Beschrijving / Descrição / Descriere / Beskrivning / Popis / Açıklama

HPW - Consumer w/ wireless remote*
220-240V 50/60Hz, 230V 50Hz, IPX5

EN **We, Nilfisk hereby declare under our sole responsibility, that the above mentioned product(s) is/are in conformity with the following directives and standards.**

CS My, Nilfisk prohlašujeme na svou výlučnou odpovědnost, že výše uvedený výrobek je ve shodě s následujícími směrnicemi a normami.

DE Wir, Nilfisk erklären in alleiniger Verantwortung, dass das oben genannte Produkt den folgenden Richtlinien und Normen entspricht.

DA Vi, Nilfisk erklærer hermed under eget ansvar at ovennævnte produkt(er) er i overensstemmelse med følgende direktiver og standarder.

ES Nosotros, Nilfisk declaramos bajo nuestra única responsabilidad que el producto antes mencionado está en conformidad con las siguientes directivas y normas

ET Meie, Nilfisk Käesolevaga kinnitame ja kanname ainuisikulist vastutust, et eespool nimetatud toode on kooskõlas järgmiste direktiivide ja

FR Nilfisk déclare sous notre seule responsabilité que le produit mentionné ci-dessus est conforme aux directives et normes suivantes.

FI Me, Nilfisk täten vakuutamme omalla vastuulla, että edellä mainittu tuote on yhdenmukainen seuraavien direktiivien ja standardien mukaisesti

BG Ние, Nilfisk С настоящото декларираме на своя лична отговорност, че посочените по-горе продуктът е в съответствие със следните директиви и стандарти.

EL Εμείς, Nilfisk δηλώνουμε με αποκλειστική μας ευθύνη, ότι το προαναφερόμενο προϊόν συμμορφώνεται με τις ακόλουθες οδηγίες και πρότυπα.

HU Mi, Nilfisk Kijelentjük, egyedüli felelősséggel, hogy a fent említett termék megfelel az alábbi irányelveknek és szabványoknak

HR Mi, Nilfisk Izjavljujemo pod punom odgovornošću, da gore navedeni proizvod u skladu sa sljedećim direktivama i standardima.

IT Noi, Nilfisk dichiara sotto la propria responsabilità, che il prodotto di cui sopra è conforme alle seguenti direttive e norme.

LT Mes, "Nilfisk pareiškiu vienašališkos atsakomybės, kad pirmiau minėtas produktas atitinka šias direktyvas ir standartus

LV Mēs, Nilfisk šo apliecinu ar pilnu atbildību, ka iepriekš minētais produkts atbilst šādām direktīvām un standartiem

NO Vi, Nilfisk erklærer herved under eget ansvar, at det ovennevnte produktet er i samsvar med følgende direktiver og standarder

NL We verklaren Nilfisk hierbij op eigen verantwoordelijkheid, dat het bovengenoemde product voldoet aan de volgende richtlijnen en normen

PT Nós, a Nilfisk declaramos, sob nossa exclusiva responsabilidade, que o produto acima mencionado está em conformidade com as diretrizes e normas a seguir.

PL My, Nilfisk Niniejszym oświadczamy z pełną odpowiedzialnością, że wyżej wymieniony produkt jest zgodny z następującymi dyrektywami i normami..

RO Noi, Nilfisk Prin prezenta declarăm pe propria răspundere, că produsul mai sus menționat este în conformitate cu următoarele standarde și directive.

RU Ми, Нилфиск овим изјављујем под пуном одговорношћу, да наведеног производ је у складу са следећим директивама и стандардима.

SV Vi Nilfisk förklarar härmed under eget ansvar att ovan nämnda produkt överensstämmer med följande direktiv och normer.

SK My, Nilfisk prehlasujeme na svoju výlučnú zodpovednosť, že vyššie uvedený výrobok je v zhode s nasledujúcimi smernicami a normami.

SL Mi, Nilfisk izjavljamo s polno odgovornostjo, da je zgoraj omenjeni izdelek v skladu z naslednjimi smernicami in standardi.

TR Nilfisk, burada yer alan tüm sorumluluklarımıza göre, yukarıda belirtilen ürünün aşağıdaki direktifler ve standartlara uygun olduğunu beyan ederiz.

2006/42/EC	**EN 60335-1:2012+A11:2014** **EN 60335-2-79:2012**
2014/30/EU (non*)	**EN 55014-1:2006+A1:2009+A2:2011** **EN 55014-2:2015** **Compliance to harmonic current emissions are documented in TCF_42331_01** **EN 61000-3-11:2000** ***EN 301 489-1 V2.1.1** ***EN 301 489-3 V2.1.1**
2011/65/EU	**EN 50581:2012**
2000/14/EC – Conformity assessment procedure according to Annex V.	**- Measured sound power level: 86-89 dB(A); Guaranteed sound power level: 89-92 dB(A)**
***2014/53/EU - Freq Band: 2.45 GHz, TX: Max 1dBm**	***EN 300 440-2 V2.1.1 Receiver Category 1**

Authorized signatory: Esben Graff, Vice President Portfolio Management, Consumer

March 15, 2018

ÜRETİCİ FİRMA:

Nilfisk A/S
Kornmarksvej 1,
DK-2605 Broendby, Denmark
Tel.: +45 4328 8100
www.nilfisk.com

İTHALATÇI FİRMA:

Nilfisk Türkiye A.S.
Şerifali Mah. Bayraktar Blv. Şehit Sk. No:7,
34775 Ümraniye İstanbul, Türkiye
Tel : +90 216 275 76 00
Faks : +90 216 527 30 32

ÜRETİM YERİ:

ÇİN HALK CUMHURİYETİ

KULLANIM ÖMRÜ:

Cihazın kullanım ömrü 10 yıldır.

ATIK ELEKTRİKLİ ELEKTRONİK EŞYALAR (AEEE) YÖNETİMİ:

Satın almış olduğunuz bu ürün, AEEE yönetmeliğine uygundur.

TÜKETİCİNİN SEÇİMLİK HAKLARI

Malın ayıplı olduğunun anlaşılması durumunda tüketici, 6502 sayılı Tüketicinin Korunması Hakkında Kanunun 11 inci maddesinde yer alan;

a- Sözleşmeden dönme,

b- Satış bedelinden indirim isteme,

c- Ücretsiz onarılmasını isteme,

ç- Satılanın ayıpsız bir misli ile değiştirilmesini isteme,

haklarından birini kullanabilir.

Tüketicinin bu haklardan ücretsiz onarım hakkını *seçmesi durumunda satıcı; işçilik masrafı, değiştirilen parça bedeli ya da başka herhangi bir ad altında hiçbir ücret talep etmeksizin malın onarımını yapmak veya yaptırmakla yükümlüdür. Tüketici ücretsiz onarım hakkını üretici veya ithalatçıya karşı da kullanabilir. Satıcı, üretici ve ithalatçı tüketicinin bu hakkını kullanmasından müteselsilen sorumludur.*

Tüketicinin, ***ücretsiz onarım hakkını*** *kullanması halinde malın;*

- Garanti süresi içinde tekrar arızalanması,

- Tamiri için gereken azami sürenin aşılması,

- Tamirinin mümkün olmadığının, yetkili servis istasyonu, satıcı, üretici veya ithalatçı tarafından bir raporla belirlenmesi durumlarında;

tüketici malın bedel iadesini, ayıp oranında bedel indirimini veya imkân varsa malın ayıpsız misli ile değiştirilmesini *satıcıdan talep edebilir.*

Satıcı, tüketicinin talebini reddedemez. Bu talebin yerine getirilmemesi durumunda satıcı, üretici ve ithalatçı müteselsilen sorumludur.

Satıcı tarafından ***Garanti Belgesinin*** *verilmemesi durumunda, tüketici* ***Gümrük ve Ticaret Bakanlığı Tüketicinin Korunması ve Piyasa Gözetimi Genel Müdürlüğüne*** *başvurabilir.*

Tüketici, çıkabilecek uyuşmazlıklarda sikayet ve itirazlari konusundaki basvurulari yerleşim yerinin bulunduğu veya tüketici işleminin yapıldığı yerdeki ***Tüketici Hakem Heyetine veya Tüketici Mahkemesine*** *başvurabilir.*

HEAD QUARTER

DENMARK
Nilfisk A/S
Kornmarksvej 1
DK-2605 Broendby
Tel.: (+45) 4323 8100
Website: www.nilfisk.com

SALES COMPANIES

ARGENTINA
Nilfisk srl.
Edificio Central Park
Herrera 1855, 6th floor/604
Ciudad de Buenos Aires
Tel.: (+54) 11 6091 1571
Website: www.consumer.nilfisk.com.ar

AUSTRALIA
Nilfisk Pty Ltd
Unit 1/13 Bessemer Street
Blacktown NSW 2148
Tel.: (+61) 2 98348100
Website: www.consumer.nilfisk.com.au

AUSTRIA
Nilfisk GmbH
Metzgerstrasse 68
5101 Bergheim bei Salzburg
Tel.: (+43) 662 456 400 90
Website: www.nilfisk.at

BELGIUM
Nilfisk n.v-s.a.
Riverside Business Park
Boulevard Internationalelaan 55
Bâtiment C3/C4 Gebouw
Bruxelles 1070
Tel.: (+32) 24 67 60 50
Website: www.consumer.nilfisk.be

Brazil
Nilfisk do Brasil
Av. Eng. Luis Carlos Berrini, 550
40 Andar, Sala 03
SP - 04571-000 Sao Paulo
Tel.: (+11) 3959-0300 / 3945-4744
Website: www.nilfisk.com.br

CANADA
Nilfisk Canada Company
240 Superior Boulevard
Mississauga, Ontario L5T 2L2
Tel.: (+1) 800-668-8400
Website: www.nilfisk.ca

CHILE
Nilfisk S.A. (Comercial KCS Ltda)
Salar de Llamara 822
8320000 Santiago
Tel.: (+56) 2684 5000
Website: www.nilfisk.cl

CHINA
Nilfisk
4189 Yindu Road
Xinzhuang Industrial Park
201108 Shanghai
Tel.: (+86) 21 3323 2000
Website: www.nilfisk.cn

CZECH REPUBLIC
Nilfisk s.r.o.
VGP Park Horní Počernice
Do Čertous 1/2658
193 00 Praha 9
Tel.: (+420) 244 090 912
Website: www.consumer.nilfisk.cz

DENMARK
Nilfisk Danmark A/S
Industrivej 1
Hadsund, DK-9560
Tel.: 72 18 21 20
Website: www.consumer.nilfisk.dk

FINLAND
Nilfisk Oy Ab
Koskelontie 23 E
02920 Espoo
Tel.: (+358) 207 890 600
Website: www.consumer.nilfisk.fi

FRANCE
Nilfisk SAS
26 Avenue de la Baltique
Villebon sur Yvette
91978 Courtaboeuf Cedex
Tel.: (+33) 169 59 87 24
Website: www.consumer.nilfisk.fr

GERMANY
Nilfisk GmbH
Guido-Oberdorfer-Straße 2-10
89287 Bellenberg
Tel.: (+49) (0)7306/72-444
Website: www.consumer.nilfisk.de

GREECE
Nilfisk A.E.
Αναπαύσεως 29
Κορωπί Τ.Κ. 194 00
Tel.: (30) 210 9119 600
Website: www.consumer.nilfisk.gr

HOLLAND
Nilfisk B.V.
Versterkerstraat 5
1322 AN Almere
Tel.: (+31) 036 5460760
Website: www.consumer.nilfisk.nl

HONG KONG
Nilfisk Ltd.
2001 HK Worsted Mills
Industrial Building
31-39, Wo Tong Tsui St.
Kwai Chung, N.T.
Tel.: (+852) 2427 5951
Website: www.nilfisk.com

HUNGARY
Nilfisk Kft.
II. Rákóczi Ferenc út 10
2310 Szigetszentmiklós-Lakihegy
Tel.: (+36) 24 475 550
Website: www.nilfisk.hu

INDIA
Nilfisk India Limited
Pramukh Plaza, 'B' Wing, 4th floor, Unit No. 403
Cardinal Gracious Road, Chakala
Andheri (East) Mumbai 400 099
Tel.: (+91) 22 6118 8188
Website: www.nilfisk.in

IRELAND
Nilfisk
1 Stokes Place
St. Stephen's Green
Dublin 2
Tel.: (+35) 3 12 94 38 38
Website: www.nilfisk.ie

ITALY
Nilfisk SpA
Strada Comunale della Braglia, 18
26862 Guardamiglio (LO)
Tel.: (+39) (0) 377 414021
Website: www.nilfisk.it

JAPAN
Nilfisk Inc.
1-6-6 Kita-shinyokohama, Kouhoku-ku
Yokohama, 223-0059
Tel.: (+81) 45548 2571
Website: www.nilfisk.com

MALAYSIA
Nilfisk Sdn Bhd
Sd 33, Jalan KIP 10
Taman Perindustrian KIP
Sri Damansara
52200 Kuala Lumpur
Tel.: +603 6275 3120
Website: www.nilfisk.com

MÉXICO
Nilfisk de México S. de R.L. de C.V.
Pirineos 515, Int. 60-70
Zona Industrial Benito Juárez
Queretaro, QRO, CP 76120
Tel.: (+52) (442) 427 77 91
Website: www.nilfisk.com

NEW ZEALAND
Nilfisk Limited
Suite F, Building E
42 Tawa Drive
0632 Albany Auckland
Tel.: (+64) 9 414 1996
Website: www.nilfisk.com

NORWAY
Nilfisk AS
Bjørnerudveien 24
1266 Oslo
Tel.: (+47) 22 75 17 80
Website: www.consumer.nilfisk.no

PERU
Nilfisk S.A.C.
Calle Boulevard 162, Of. 703, Lima 33- Perú
Lima
Tel.: (511) 435-6840
Website: www.nilfisk.com

POLAND
Nilfisk Sp. Z.O.O.
Millenium Logistic Park
ul. 3 Maja 8, Bud. B4
05-800 Pruszków
Tel.: (+48) 22 738 3750
Website: www.consumer.nilfisk.pl

PORTUGAL
Nilfisk Lda.
Sintra Business Park
Zona Industrial Da Abrunheira
Edificio 1, 1° A
P2710-089 Sintra
Tel.: (+351) 21 911 2670
Website: www.nilfisk.pt

RUSSIA
Nilfisk LLC
Vyatskaya str. 27, bld. 7/1st
127015 Moscow
Tel.: (+7) 495 783 9602
Website: www.consumer.nilfisk.ru

SINGAPORE
Den-Sin
22 Tuas Avenue 2
639453 Singapore
Tel.: (+65) 6268 1006
Website: www.densin.com

SLOVAKIA
Nilfisk s.r.o.
Bancíkovej 1/A
SK-821 03 Bratislava
Tel.: (+421) 910 222 928
Website: www.consumer.nilfisk.sk

SOUTH AFRICA
Nilfisk (Pty) Ltd
Kimbult Office Park, 9 Zeiss Road
Laser Park, Honeydew
Johannesburg
Tel.: (+27) 118014600
Website: www.nilfisk.co.za

SOUTH KOREA
Nilfisk Korea
3F Duksoo B/D, 317-15
Sungsoo-Dong 2Ga
Sungdong-Gu, Seoul
Tel.: (+82) 2497 8636
Website: www.nilfisk.co.kr

SPAIN
Nilfisk S.A.U
Paseu del Rengle, 5 Planta. 9-10
08302 Mataró
Tel.: (34) 93 741 2400
Website: www.consumer.nilfisk.es

SWEDEN
Nilfisk AB
Taljegårdsgatan 4
431 53 Mölndal
Tel.: (+46) 31 706 73 00
Website: www.consumer.nilfisk.se

SWITZERLAND
Nilfisk AG
Ringstrasse 19
Kircheberg/Industri Stelz
9500 Wil
Tel.: (+41) 71 92 38 444
Website: www.consumer.nilfisk.ch

TAIWAN
Nilfisk Ltd
Taiwan Branch (H.K)
No. 5, Wan Fang Road
Taipei
Tel.: (+88) 6227 00 22 68
Website: www.nilfisk.tw

THAILAND
Nilfisk Co. Ltd.
89 Soi Chokechai-Ruammitr
Viphavadee-Rangsit Road
Ladyao, Jatuchak, Bangkok 10900
Tel.: (+66) 2275 5630
Website: www.nilfisk.co.th

TURKEY
Nilfisk A.S.
Serifali Mh. Bayraktar Bulv. Sehit Sk. No:7
Ümraniye, 34775 Istanbul
Tel.: +90 216 466 94 94
Website: www.consumer.nilfisk.com.tr

UNITED ARAB EMIRATES
Nilfisk Middle East Branch
SAIF-Zone
P.O. Box 122298
Sharjah
Tel.: (+971) (0) 655-78813
Website: www.nilfisk.com

UNITED KINGDOM
Nilfisk Ltd.
Nilfisk House, Bowerbank Way
Gilwilly Industrial Estate, Penrith
Cumbria CA11 9BQ
Tel: (+44) (0) 1768 868995
Website: www.consumer.nilfisk.co.uk

UNITED STATES
Nilfisk Inc.
14600 21st Avenue North
Plymouth, MN-55447
Tel.: (+1) 800-989-2235
Website: www.nilfisk.com

VIETNAM
Nilfisk Vietnam
No. 51 Doc Ngu Str.
P. Vinh Phúc, Q.Ba Dinh
Hanoi
Tel.: (+84) 761 5642
Website: www.nilfisk.com

Nilfisk®